Napoli

столешница
материал — ДСП, элементы МДФ, экокожа
толщина — 70 мм
покрытие — меламин

опоры
опорные тумбы, 3 ящика;
механизм плавного закрывания дверей

шкаф
шкаф комбинированный высотой 204 см;
механизм плавного закрывания дверей

стол для переговоров
прямоугольный стол размером 240x110 см

минимальный размер рабочего места

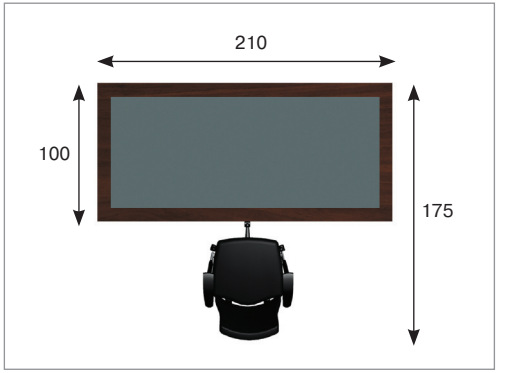

рекомендуем

Мягкая мебель Sirius представлена на стр. 232

цвет — орех
кожа — черная

цвет — орех
кожа — коричневая

цвет — орех
кожа — бежевая

цвет — орех
кожа — зеленая

стол письменный	1 шт.	1957
брифинг-приставка	1 шт.	759
греденция	1 шт.	1049
шкаф комбинированный	1 шт.	1864
КОМПОЗИЦИЯ		5629

стол письменный	1 шт.	1957
сервисная тумба	1 шт.	995
греденция	1 шт.	1049
стол для переговоров	1 шт.	1283
КОМПОЗИЦИЯ		5284

рекомендуем

Светильник Bauhaus
представлен на стр. 337

Кресла Victoria представлены
на стр. 296

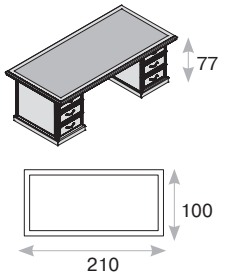

Стол письменный
с кожаной вставкой
ELSCR106 + ELPAD004
1957

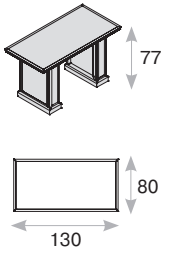

Брифинг-
приставка
ELPEN016
759

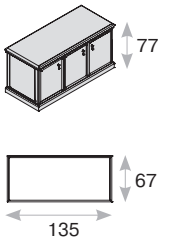

Сервисная тумба
ELMOS016
995

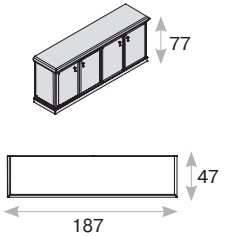

Греденция, 4 двери
ELCRE051
1049

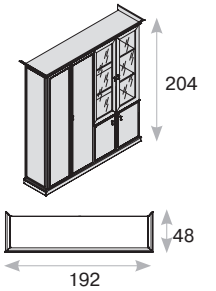

Шкаф
комбинированный
ELLIB077
1864

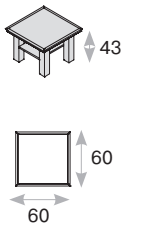

Стол
кофейный
ELTCA019
307

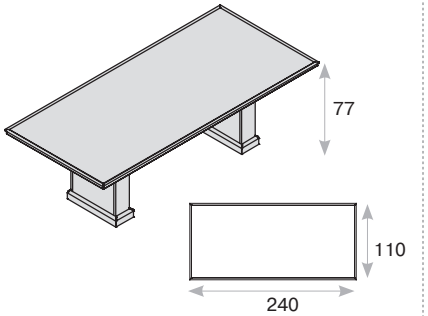

Стол для переговоров
ELTCO071
1283